FASTJET F540

Small Character Ink Jet Printer

F500 series máy in phun liên tục CIJ thế hệ mới

Máy in phun liên tục CIJ 540 có khả năng sử dụng mực in 750ml and 375ml, giảm chi phí hoạt động.

Dẫn đầu công nghệ in liên tục CIJ và kỹ thuật cộng nghệ cao thiết kế theo modular cải thiện tính ổn định của máy và tính năng bảo trì nhanh chóng cho phép in với độ chính xác cao phù hợp với nhiều ngành công nghiệp khác nhau.

Đầu in được tối ưu và nâng cấp tương thích modul như là tạo nhiệt, phát hiện pha và khuyết đại, khí dương đầu in, điện cao thế, van cách nhiệt đầu in thích nghi với mực bột.

Kết nối ngoài tùy chọn đa dạng, bao gồm nhiều cổng, kết nối mạng, USB, mở rộng đầu vào và đầu ra cổng IO, và nhiều hơn nữa, có thể kết nối máy tính, điều khiển công nghiệp, PLCs, máy scan mã vạch, và thiết bị cân trao đổi thông qua công cụ kết nối, thông tin và điều khiển chung.

Được thiết kế theo modular và công nghiệp thẩm mỹ, IP54, cấp độ bảo vệ cải thiện tính ổn đinh của máy.

- Dẫn đầu Công nghệ CIJ
- Kỹ thuật Công nghệ cao
- Thiết kế Modular
- Bảo trì Nhanh chóng
- Ba chế độ in

Hệ thống điều khiển thế hệ mới

Bộ tiếp nguyên liệu nhanh và gọn

Hệ thống in được bảo trì nhanh

Đầu in ổn định hơn

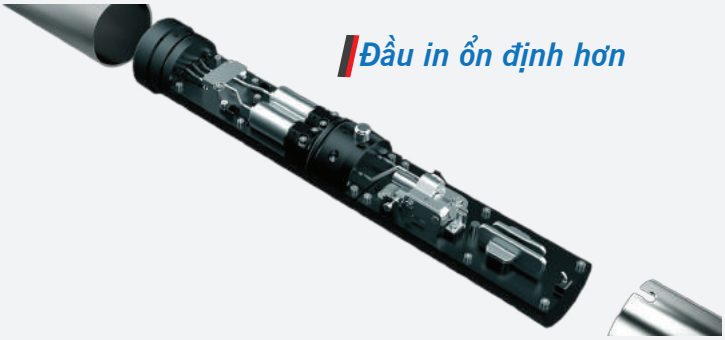

Hệ thống in Modular

F540 Thông số kỹ thuật

Công suất in

Chiều cao in: 1.2~15mm
Số dòng in: 1~3 dòng(5x7)
Dot-matrix in tối đa: 25 dots
Khoản cách in: 2~15mm
Tốc độ in tối đa: 320m/ min
Hệ thống nhập: Bàn phím tiêu chuẩn Mỹ
Dot-matrix font: 5x5, 7x5, 9x7, 11x9, 16x11, 24x16

Nguyên liệu in

Loại mực in: 750/ 375ml Cartridges ink
Màu mực in: đen, vàng, v.v.
Dung môi: chọn theo loại mực
Nước rửa: chọn theo loại mực

*Đường kính Nozzle: 70/60/50/40μm
*Mực đặc biệt chỉ dành cho F560plus series

Thông số kỹ thuật

Đầu in: duy trì nhiệt độ đầu in,
Đường kính 41mm, Chiều dài 260mm
Dây dẫn: chiều dài 2700mm, đường kính 21mm
độ uốn cong 150mm.
Nguồn điện: 100-240VAC, 50Hz
Power: 120W-150W
Công suất: 27kg
Phạm vi Nhiệt độ/ Độ ẩm: 5°C-45°C tương đối
Độ ẩm 30-90% không sương mù

Cấu trúc khác

Tiêu thụ bổ sung: ngăn kéo, bổ sung kiểu quay
Chức năng kết nối: cổng chuỗi RS232,giao diện USB
Mảng sử dụng: mã QR, barcode, logo, đồng hồ, bộ đếm, đổi ca,v.v.
Biên tập tin in: giao diện biên tập WYSIWYG, đầu vào tiếng hoa.

Máy in

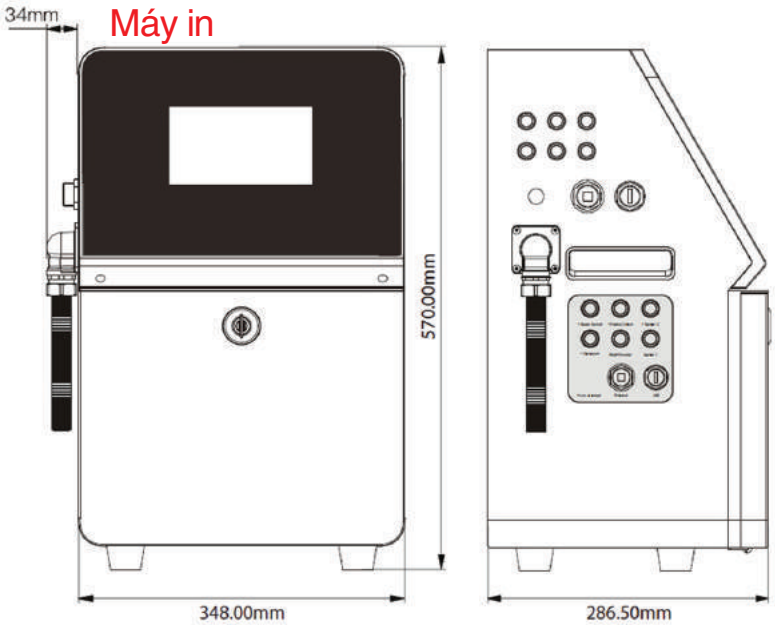

Đầu in

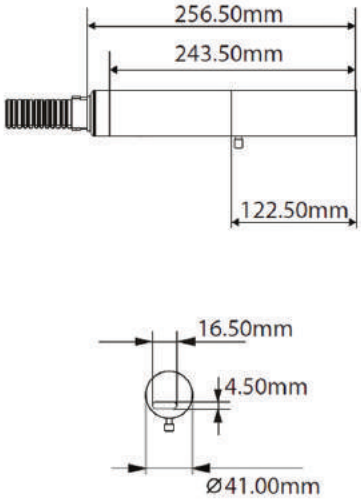

QUANGBAO
CÔNG TY TNHH TM KỸ THUẬT QUANG BẢO
Đc : 99/4 Trịnh Thị Miếng, Tam Đông, Thới Tam Thôn, Huyện Hóc Môn, Tp. HCM
Đt: 028 - 37 100 937 | Fax: 028 - 37 100 938
Email: quan@quangbao.vn | MST: 0311828565

Gọi ngay
0906 880 838

www.quangbao.vn